VM-3HDT

1:3+1 4K 60 4:2:0 HDMI Long-Reach HDBaseT Verteilverstärker

| HDMI | HDCP Compliant | HDBaseT | 4K/60 UHD (4:2:0)

VM-3HDT ist ein hochwertiger, weitreichender 1:3 HDBaseT Extender-Verteiler, der einen HDMI-Eingang mit IR- und RS-232-Steuersignalen aufnimmt, in ein HDBaseT-Leitungssignal wandelt und an 3 HDBaseT-Ausgänge verteilt für kompatible HDBaseT-Empfänger wie TP-580R. VM-3HDT verteilt Signale mit einer Auflösung von bis zu 4K @60 Hz (4:2:0) und verfügt über einen HDMI LOOP-Ausgang für den Anschluss eines weiteren Gerätes in einer Verkettung

FEATURES

Hochleistungs-Verteiler - Verteilt ein HDMI-Signal an drei HDBaseT-Erweiterungsausgänge mit hoher Reichweite mit bis zu 4K Videoauflösung und einen zusätzlichen HDMI LOOP-Ausgang für den Anschluss eines lokalen Monitors oder eines weiteren Gerätes in einer Verkettung

Verteiler mit Verlängerung - Verteilt ein 4K @60 Hz (4:2:0) 24 bpp (maximal) Videosignal über HDBaseT Verlängerungsleitung auf eine Distanz von bis zu 40 m und noch weiter für niedrigere Videoauflösungen

Standard-Kompatibilität - Arbeitet mit jedem marktüblichen HDBaseT-konformen Erweiterungsprodukt

HDMI-Signalübertragung - HDMI 2.0- und HDCP 1.4-kompatibles Signal unterstützt Deep Color, x.v.Color™, LipSync, 7.1 PCM, Dolby TrueHD, DTS-HD, 2K, 4K und 3D. EDID- und CEC-Signale (nur OUT 1) werden von der Quelle zur Anzeige durchgelassen

I-EDIDPro™ Kramers Intelligente EDID-Verarbeitung - Ein intelligenter EDID-Algorithmus zur Handhabung, Verarbeitung und Weiterleitung, der den Plug-and-Play-Betrieb für HDMI-Quellen- und Anzeigesysteme gewährleistet

Kramers reKlocking™- und Entzerrungs-Technologie - Baut das digitale Signal neu auf, um längere Distanzen zu überwinden

Anwenderfreundlicher Betrieb - Statusanzeigen für an HDMI und HDBaseT angeschlossene Signale und Stromversorgung für einfache Wartung und Fehlerbehebung

Einfache Installation - Twisted-Pair-Kabel für die Verdrahtung der HDBaseT-Signale. Kompaktes MegaTOOL™ lüfterloses Gehäuse für die Montage über der Decke oder nebeneinander im Rack

TECHNICAL SPECIFICATIONS

1x HDMI	mit HDMI-Buchse
3x HDBT	mit RJ-45 Buchse
1x LOOP HDMI	mit HDMI-Buchse
1x IR	mit 3,5 mm Buchse für Link-Verlängerung
1x RS-232	mit 3-pol. Klemmblock für die serielle Verbindungserweiterung
MAX. DATENRATE:	10.2Gbps (3.4Gbps per graphic channel)
MAX. AUFLÖSUNG:	4K @60 Hz (4:2:0) 24 bpp
STANDARD-KONFORMITÄT:	HDMI 2.0, HDCP 1.4 und HDBaseT 1.0
REICHWEITE:	40 m bei 4K @60 Hz (4:2:0), 70 m bei Full HD (1080p bei 60 Hz, 36 bpp) (bei Verwendung von Kramer HDBaseT-Kabeln)
Up to 70m (230ft)	At full HD (1080p @60Hz 36bpp) (when using Kramer HDBaseT cables)
PRODUCT DIMENSION:	18.75cm x 11.50cm x 2.54cm (7.38" x 4.53" x 1.00") W, D, H
PRODUCT WEIGHT:	0.5kg (1.1lbs) approx
SHIPPING DIMENSION:	34.50cm x 16.50cm x 5.20cm (13.58" x 6.50" x 2.05") W, D, H
SHIPPING WEIGHT:	1.3kg (2.8lbs) approx
STEUERUNG:	EDID-Setup-Taste, 12 Setup-DIP-Schalter
LED-ANZEIGEN:	Ausgänge, Eingänge, Kommunikationsverbindung und Stromversorgung
1x RS-232	mit Mini-USB-Buchse für Firmware-Upgrade
STROMVERSORGUNG:	5,2 VDC, 4 A
ENERGIEVERBRAUCH:	5 VDC, 2,1 A
GRÖßE:	MegaTool™
GEHÄUSE:	Aluminium
KÜHLUNG:	Konvektion
BETRIEBSTEMPERATUR:	0 bis +40 °C
LAGERTEMPERATUR:	−40 bis +70 °C
REL. LUFTFEUCHTIGKEIT:	10 bis 90 %, nicht kondensierend
MITGELIEFERTES ZUBEHÖR:	Netzadapter
OPTIONALES ZUBEHÖR:	RK-T2B 19 Zoll Rackadapter

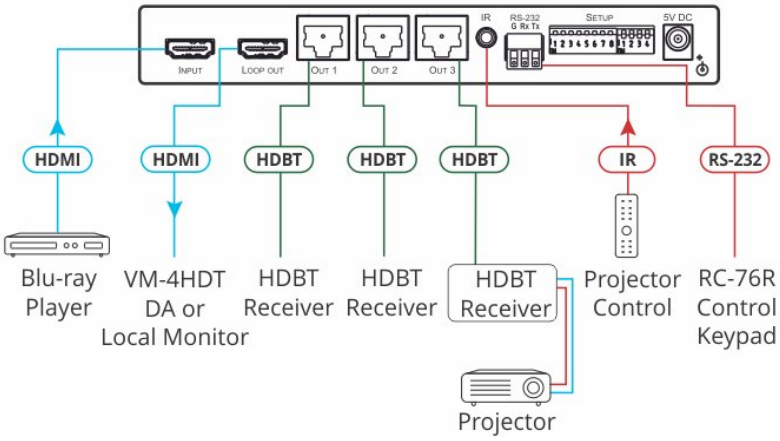
Input
Loop out
Out 1
Out 2
Out 3
IR
RS-232
G Rx Tx
Setup
5V DC
HDMI
HDMI
HDBT
HDBT
HDBT
IR
RS-232
Blu-ray Player
VM-4HDT DA or Local Monitor
HDBT Receiver
HDBT Receiver
HDBT Receiver
Projector Control
RC-76R Control Keypad
Projector