RC-308

8-Tasten-PoE- und E/A-Steuerungstastatur
(EU, UK, US)

| Ethernet - RJ-45

RC-308 ist eine kompakte 8-Tasten-Steuertastatur für US-amerikanische, europäische und britische 1-fach-Wandanschlussdosen. Einfach zu implementieren mit einem einzigen LAN-Kabel, das sowohl Power (PoE) als auch Kommunikation bietet, passt es dekorativ in ein Raumdesign. Es ist perfekt geeignet für die Verwendung als Benutzer-Interface-Tastatur in einem Kramer Steuer-System. Mit K-Config greifen Sie auf die umfangreichen integrierten E/A-Schnittstellen zu, die es ermöglichen, diese Tastatur als flexiblen, eigenständigen Raum-Controller zu verwenden. Auf diese Weise ist es ideal für die Kontrolle von Klassenzimmern und Besprechungsräumen geeignet und bietet dem Nutzer eine komfortable Steuerung komplexer Multimedia-Systeme und anderer Raumeinrichtungen wie Bildschirme, Beleuchtung und Jalousien. Mehrere Tastenfelder können über ein einziges K-NET™-Kabel, das sowohl Strom als auch Kommunikation überträgt, Seite an Seite oder aus der Ferne miteinander verbunden werden, wodurch ein einheitliches Design und Nutzervorteile gewährleistet werden

FEATURES

Klare und anpassbare Benutzeroberfläche - RGB-farbige, hinterleuchtete Tasten mit taktilem Feedback und individuell beschrifteten, abnehmbaren Tastenkappen, die eine einfache und intuitive Endbenutzer- und Gästebedienung über bereitgestellte Geräte und Systeme ermöglichen

Flexible Raumsteuerung - Steuern Sie Raumgeräte über LAN-Verbindungen, mehrere serielle RS-232- und RS-485-Anschlüsse und verschiedene integrierte Geräteanschlüsse für IR-, Relais- und allgemeine E/A-Geräte. Verbinden Sie das Keypad mit einem IP-Netzwerk mit zusätzlichen Steuer-Gateways, die an ferngesteuerte Geräte angeschlossen sind, um die Kontrolle über große Räumlichkeiten zu erweitern

Erweiterbares Steuersystem - Je nach den auftretenden Anforderungen kann es leicht erweitert werden, um Teil eines größeren Steuersystems zu sein, oder gekoppelt mit Zusatztastaturen, entweder über LAN oder K-NET™-Einzelkabelverbindung, die sowohl Strom als auch Kommunikation liefert

Einfache Steuerungsprogrammierung - Verwendung der K-Config-Software. Nutzen Sie Kramers hochgradig anpassbare, flexible und benutzerfreundliche Software, um komplexe Steuerungsszenarien von Pro-AV, Beleuchtung und andere Raum- und ferngesteuerte Geräte zu programmieren

Einfache und kostengünstige Installation - Passt kompakt in die standardmäßige US-amerikanische, EU und UK 1-fache Unterputzdose und ermöglicht eine dekorative Integration mit im Raum installierten Benutzerschnittstellen wie elektrischen Schaltern. Die Tastaturinstallation ist schnell und kostengünstig über ein einziges LAN-Kabel, das sowohl Strom (PoE) als auch Kommunikationsverbindungen bereitstellt

TECHNICAL SPECIFICATIONS

1x IR-Sensor:	Für IR-Lernen
2x IR:	Mit 2-poligen Klemmleisten
2x Relais:	Mit 2-poligen Klemmleistenanschlüssen (36 VAC oder DC, 2 A, 60 VAC maximal bei nicht-induktiver Last)
1x Ethernet:	Mit einer RJ-45-Buchse für PoE, Gerätekonfiguration, Steuerung und Firmware-Aktualisierung
2x RS-232:	Mit 3-poligen Klemmenblöcken
1x RS-485:	Mit einem 3-poligen Klemmenblock
1x K-NET:	Mit einem 4-poligen Klemmenblock
2x Relais:	Mit 2-poligen Klemmenblöcken (30 VDC, 1 A)
1x GP I/O:	Mit einem 2-poligen Klemmenblock
1x Mini-USB:	Mit einer Mini-USB-B Buchse für Konfiguration und Firmware-Upgrade
IP-WERKSEINSTELLUNG:	DHCP aktiviert
VERSORGUNG:	PoE oder 12 VDC 2 A Netzteil
ENERGIEVERBRAUCH:	12 VDC, 780 mA
BETRIEBSTEMPERATUR:	0 bis +40 °C
LAGERTEMPERATUR:	−40 bis +70 °C
REL. LUFTFEUCHTIGKEIT:	10 bis 90 %, nicht kondensierend
SICHERHEITSSTANDARDS:	CE, UL
UMGEBUNGS-STANDARDS:	RoHs, WEEE
GRÖßE:	1 Gang Wandplatte
KÜHLUNG:	Konvektion
MITGELIEFERTES ZUBEHÖR:	12 VDC Netzadapter, Spezialpinzette zum Entfernen von Knopfkappen, Standard Knopfbeschriftungs-Set
OPTIONALES ZUBEHÖR:	Erweitertes Knopfbeschriftungs-Set

CONFIGURATIONS
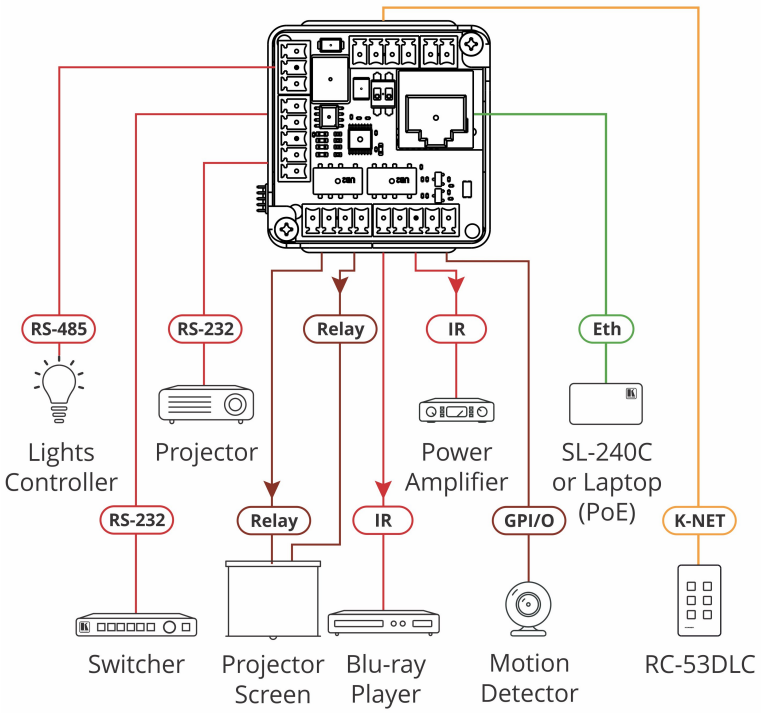
RC-308/US-D(W)	US–D–size 8–button Control Keypad, with White 1–gang DECORA® Design Frame
RC-308/US-D(B)	US–D–size 8–button Control Keypad, with Black 1–gang DECORA® Design Frame
RC-308/EU(W)-80	EU-Größe 8-Tasten-Tastatur mit weißem 1-fach Designrahmen
RC-308/EU(B)-80	EU-Größe 8-Tasten-Tastatur mit schwarzem 1-fach Designrahmen
RC-308/EU(W)-86	UK-Größe 8-Tasten-Tastatur mit weißem 1-fach Designrahmen
RC-308/EU(B)-86	UK-Größe 8-Tasten-Tastatur mit schwarzem 1-fach Designrahmen
LBL SET ADVANCED RC-306/308 LEXAN	Erweitertes Knopfbeschriftungs-Set für RC-306/RC-308