DATENBLATT

Legamaster
We make communication visible

- Elektrisch höhenverstellbar
- Höhenverstellbarkeit von 60 cm
- Sehr leichtgängig
- Für e-Screens von 117 cm (46") bis 213 cm (84") geeignet
- PC-Halter für kleinere PCs (29cm x 17,5cm x 6cm)
- VESA 200-400, 400-400, 400-600 und 400-800 Aufnahme
- VESA 100 Aufnahme für die PC-Montage

Elektrisch höhenverstellbares Rollstativ XL

für e-Screen 46-84"

- Für die ergonomische Nutzung von Legamaster e-Screen Touchmonitoren konzipiert
- Einstellung der gewünschten Bildschrimhöhe per Knopfdruck
- Das elektrisch höhenverstellbare Pylonensystem ist die ideale Lösung für höhenverstellbare Anwendungen
- Sicherheit und Zuverlässigkeit durch ein solides Design mit hochwertiger, elektrisch betriebener LINAK®-Hubsäule
- Das Stativ bietet genügend Platz für kleinere PCs
- Design mit speziellen Lösungen für die Kabelführung und Abdeckungen, unter denen sich der Controller oder beispielsweise eine Mehrfachsteckleiste unterbringen lässt
- Aussparung für Kabelschlösser vom Kensington®-Typ zur Sicherung Ihres Geräts
- Geräuscharmer Betrieb

Empfohlenes Zubehör

- Laptop shelf Ref.:7-194412

Ref.: **7-194252**
EAN: **8713797075558**

LESS POWER USAGE
ELECTRIC

Spezifikationen und Design können ohne vorherige Ankündigung geändert werden.

rev.:20170410-199

Legamaster GmbH Bookkoppel 7 D-22926 Ahrensburg Deutschland
T (+49) (0)4102 - 808-400 www.legamaster.de

DATENBLATT

Legamaster
We make communication visible

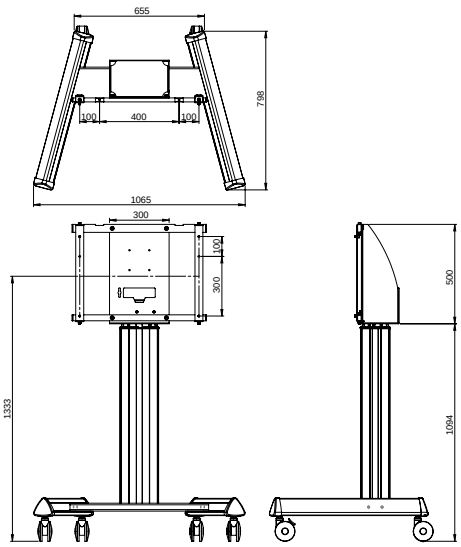

Produkt Spezifikationen	
Höhenverstellbar	Ja
Gesamthöhe (min / max)	1594 / 2194 (mm)
Gesamtabmessungen	W: 1065 x D: 798 (mm)
Zubehör Montageschnittstelle	VESA 100x100
Stromverbrauch / Standby-Modus	300W max. / 0.1 (Watt)
Höhenverstellbarkeit insgesamt	600 mm
Bildschirmhöhe (mittige VESA-Montage), min.	1333 mm
Bildschirmhöhe (mittige VESA-Montage), max.	1933 mm
Höchstbelastung höhenverstellbares System	150.00 kg
Höchstgewicht des Bildschirms	107.00 kg
Maximale Bildschirmgröße	85"
Öffnung für Kabelschloss	Ja
Kabelfach	Ja
Produktgarantie	3 Jahre

Produkt Logistik	
Produkt SAP / EAN / KEA	867332000 / 8713797075558 / 7-194252
Verpackungseinheit	Stück
Menge	1
Nettogewicht	44.80 kg

Spezifikationen und Design können ohne vorherige Ankündigung geändert werden.

rev.:20170410-199

Legamaster GmbH Bookkoppel 7 D-22926 Ahrensburg Deutschland
T (+49) (0)4102 - 808-400 www.legamaster.de

Legamaster,
brand of the edding group