DATENBLATT

Legamaster
We make communication visible

- Die fixe Wandhalterung löst Probleme bei der Displayinstallation und bietet perfekte Möglichkeiten zur Positionierung und Einstellung des e-Screen – egal ob große oder extragroße Formate.

Fixe Wandhalterung

für e-Screen 58"-75"

- Extrem flache Montagelösung
- Die zentrierungsfreie Befestigung ermöglicht eine seitliche Verschiebung um bis zu 445 mm nach der Installation
- Uneingeschränkte Zentrierung der Wandhalterung: bis zu 222 mm nach links/rechts oder vertikal verschiebbar
- Sichere Montage durch ClickConnect: Sie hören ein Klicken, wenn der Bildschirm in die Halterung einrastet
- Feinjustierung der Höhe und Ausrichtung nach der Installation
- Die eingebaute Kabelhalterung ermöglicht leichten Zugang unter dem Bildschirm
- Handelsübliches Hardware-Kit im Lieferumfang

Ref.: **7-192200**
EAN: **8713797065498**

Spezifikationen und Design können ohne vorherige Ankündigung geändert werden.

rev.:20170410-199

Legamaster GmbH Bookkoppel 7 D-22926 Ahrensburg Deutschland
T (+49) (0)4102 - 808-400 www.legamaster.de

Legamaster,
brand of the edding group

DATENBLATT

Legamaster
We make communication visible

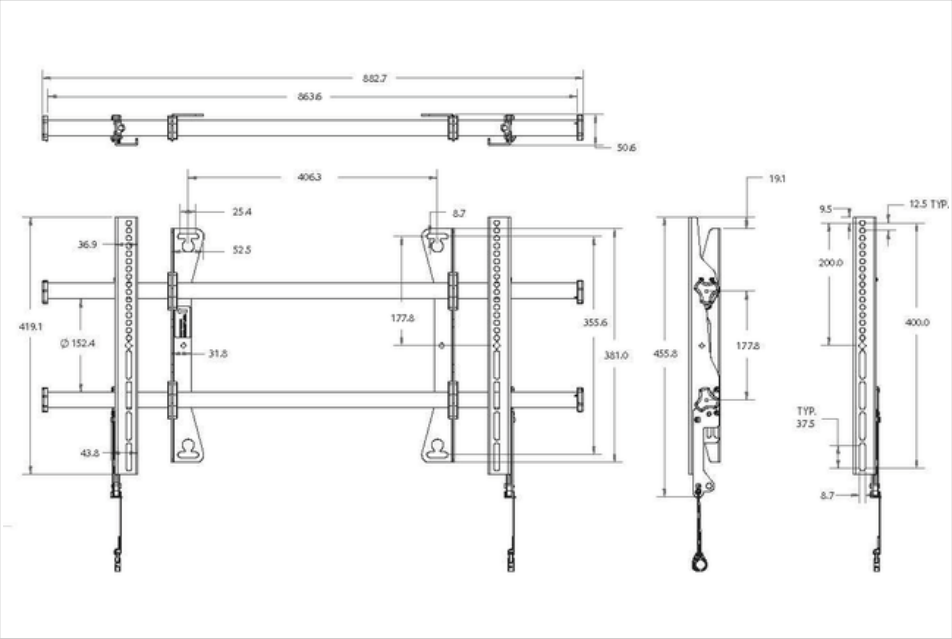

Produkt Spezifikationen	
Höhenverstellbar	Nein
Gesamtabmessungen	H: 419 x W: 875 x D: 50 (mm)
Höchstgewicht des Bildschirms	90.70 kg
Maximale Bildschirmgröße	65 "
Produktgarantie	10 Jahre

Produkt Logistik	
Produkt SAP / EAN / KEA	866809000 / 8713797065498 / 7-192200
Verpackungseinheit	Stück
Menge	1
Verpackungsmaße	W: 400 x H: 946 x D: 76.2 ( )
Nettogewicht	6.60 kg

Spezifikationen und Design können ohne vorherige Ankündigung geändert werden.

rev.:20170410-199

Legamaster GmbH Bookkoppel 7 D-22926 Ahrensburg Deutschland
T (+49) (0)4102 - 808-400 www.legamaster.de

Legamaster,
brand of the edding group